STUDIO VIESSE
Ingegneri Associati
Via Silvio Pellico, 12 - 10073 CIRIE' (TO)
Tel. 011 9212229 - Fax 011 9224782

REGIONE PIEMONTE PROVINCIA DI TORINO

COMUNE DI NOLE

Ing. Mario Vaudagna

LAVORI DI REALIZZAZIONE DI n° 2 GUADI SU COLATORI DEL CANALE DEL CONSORZIO DEI COMUNI E DEGLI UTENTI INDUSTRIALI DELLA RIVA SINISTRA STURA (ORA CONSORZIO DI 2° GRADO VALLI DI LANZO) IN LOCALITA' SAN VITO, NONCHE' ALLA SISTEMAZIONE DELLA STRADA INTERPODERALE DI COLLEGAMENTO TRA LA CAPPELLA DI SAN VITO E IL TORRENTE STURA
I LOTTO

PROGETTO ESECUTIVO

Il Committente

Tav. 7

SEZIONE TIPO PERCORRRENZA DI COLLEGAMENTO

Scale varie

DATA

MARZO 2016

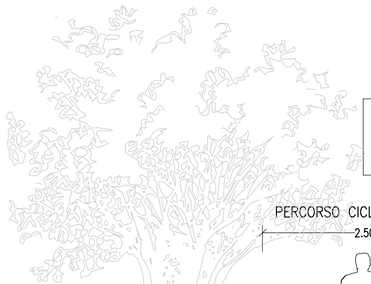

SEZIONE PERCORSO CICLO–PEDONALE TIPO 01 SU STRADA BIANCA GENERICA SCALA 1:50

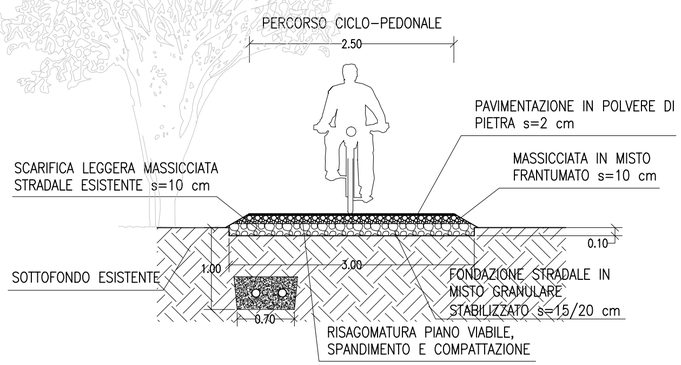

SEZIONE PERCORSO CICLO–PEDONALE TIPO 02 SU STRADA BIANCA ESISTENTE SCALA 1:50

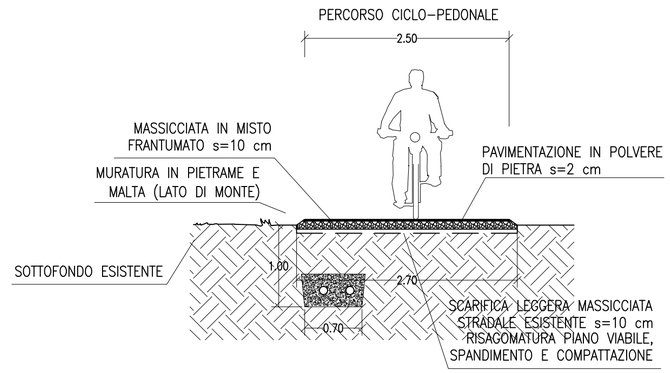

SEZIONE TIPO DI SCAVO E RIPRISTINO PER POSA CAVIDOTTO E CONDOTTA Scala 1:20

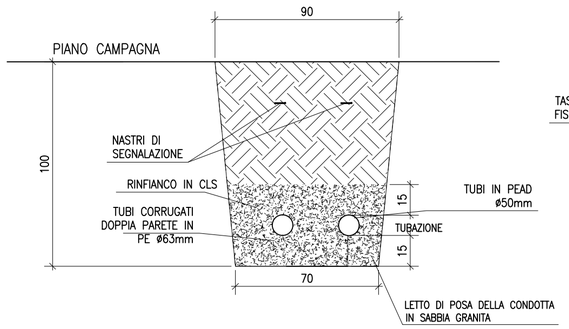

PARTICOLARE DELLA BASE DEL FARO CON ESPLOSO PER IL MONTAGGIO – Scala 1:10

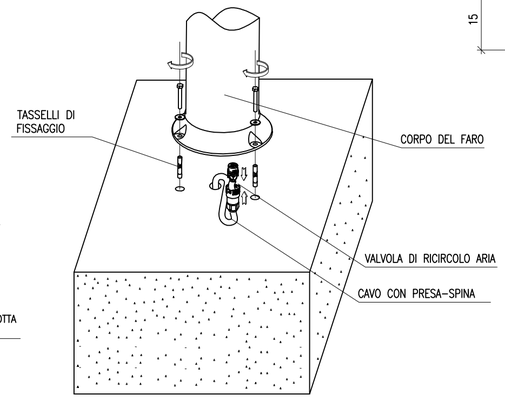
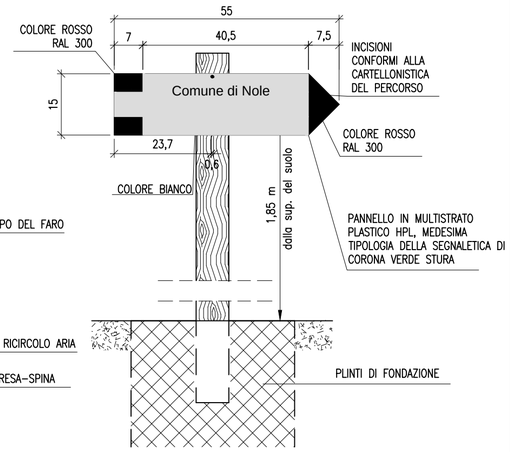
SCHEMA INDICATIVO TABELLA SEGNAVIA PERCORSO ESCURSIONISTICO – Scala 1:10